Mermaid #
LOCKDOWN

Jupe longue évasée

Lexie
MERMAID

©Lexie Mermaid - Mars 2020

Mermaid # LOCKDOWN

Étape 1 : Prenez vos mesures

Pour réaliser cette jupe, vous aurez uniquement besoin de relever votre contour hanches (**A**) ainsi que la longueur hanches-chevilles (**B**).

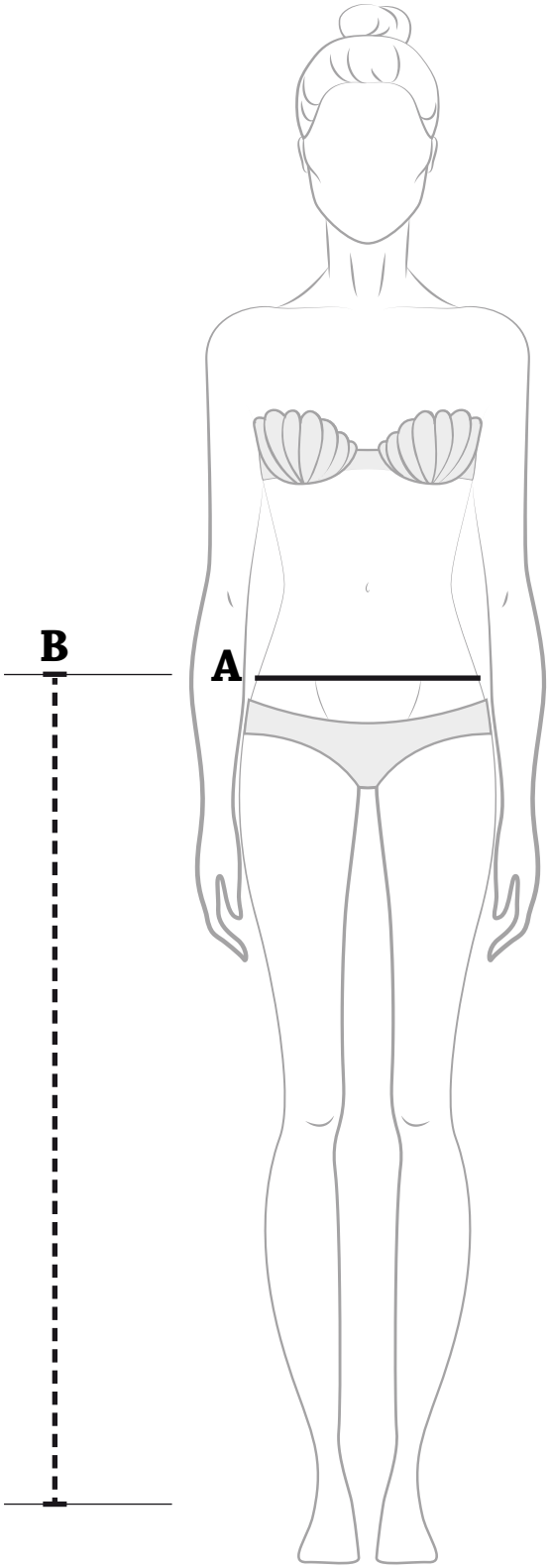

Contour Hanches

A = ... cm

Longueurs de la Jupe

B - ..... cm

Jupe longue évasée

©Lexie Mermaid - Mars 2020

Étape 2 : Réaliser le patron

Pour réaliser le patron de la jupe, vous aurez besoin des mesures relevées à l'étape 1. À partir de celles-ci, vous allez pouvoir calculer les mesures de votre jupe qui vous aideront à réaliser le patron qui ressemblera à ceci :

Avant de commencer
Péparer une grande feuille d'au moins 1m x 2m (une nappe en papier fait très bien l'affaire).

1. Calculer le rayon ***R*** du cercle Taille :
Sachant que le périmètre du cercle = A

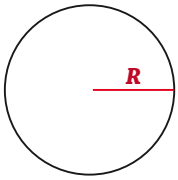

$$R = \frac{A}{2 \times \pi}$$

2. À partir des informations de l'étape 1, tracer le demi-cercle Taille au bord de la feuille en laissant 1cm de marge. Marquez bien le ***c*** centre du cercle ainsi que le milieu ***d*** de la courbe ***ab***.

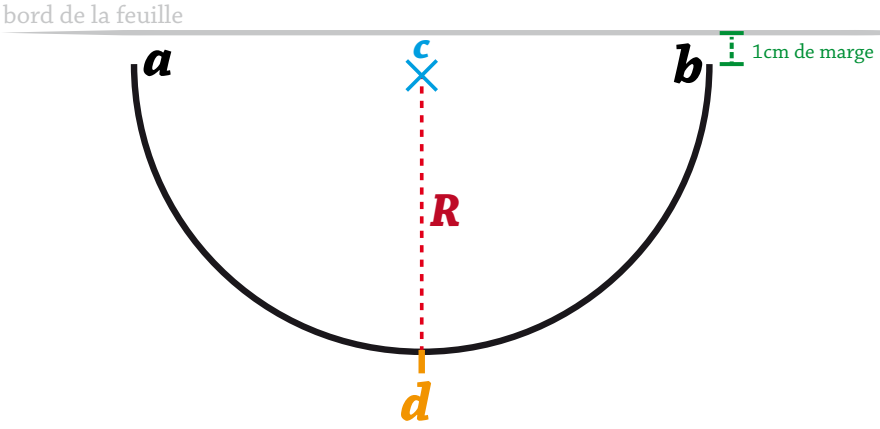

Jupe longue évasée

©Lexie Mermaid - Mars 2020

Mermaid # LOCKDOWN

Étape 2 : Réaliser le patron (suite)

3. Tracer la longueur de la jupe : à partir des point ***a***,***b*** et ***d***, ajouter la mesure **B** relevée à l'étape 1 pour créer les segments ***ae***, ***dg*** et ***bf***.

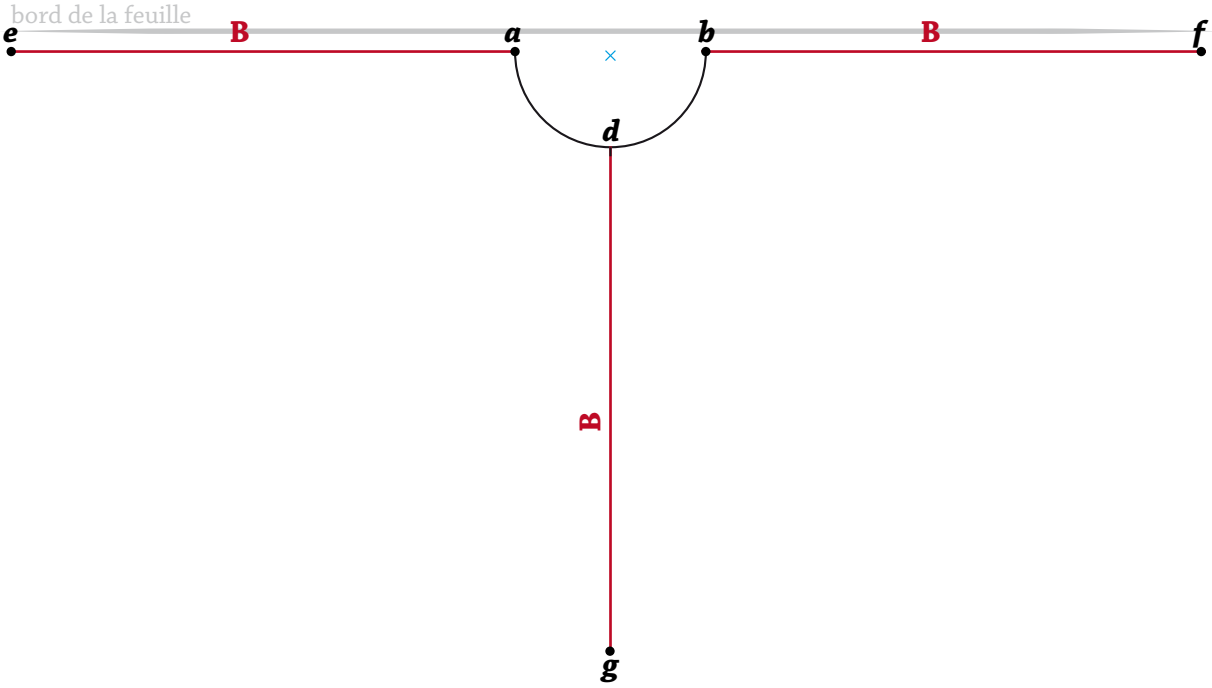

4. Tracer le bord de la jupe en veillant à ce que la distance entre la courbe ***ab*** et la nouvelle courbe ***ef*** reste toujours égale à **B**.

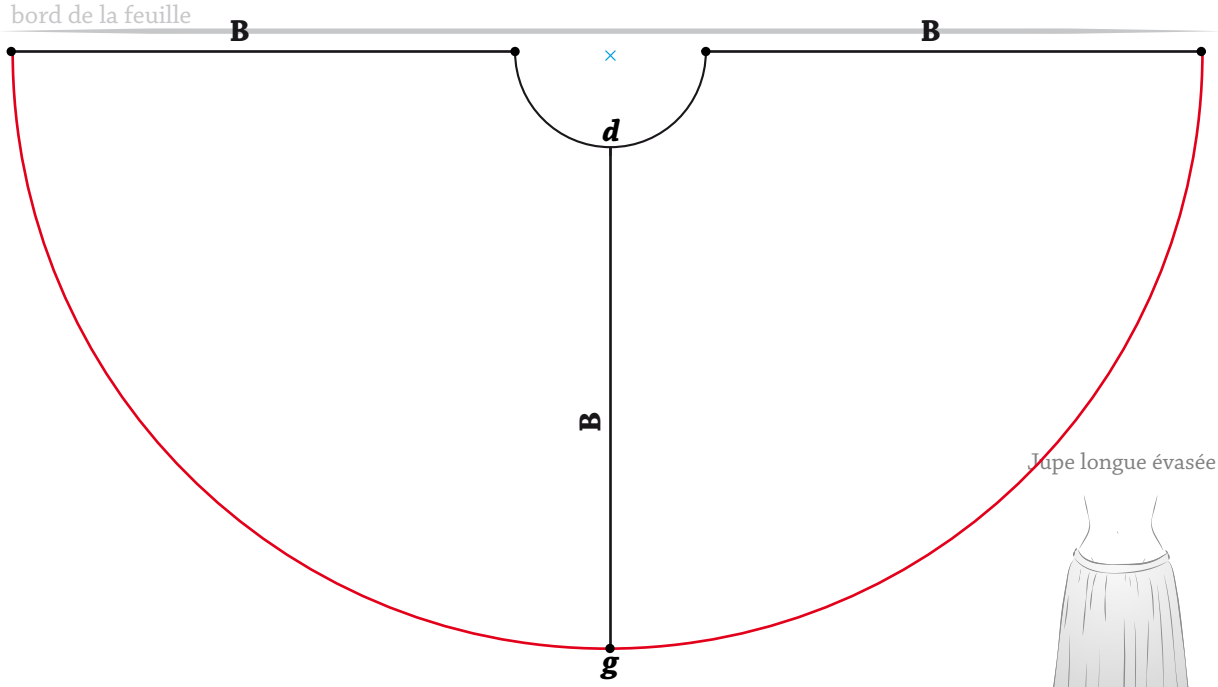

Jupe longue évasée

©Lexie Mermaid - Mars 2020

Étape 2 : Réaliser le patron (suite)

5. Pour pouvoir coudre les bords, il va falloir une marge de tissu :
- Ajouter une marge d'1cm sur les segments ***ae*** et ***bf***
- Ajouter de 4cm à la taille (courbe ***ab***)
- Ajouter une marge de 3cm sur le bas (coube ***ef***)

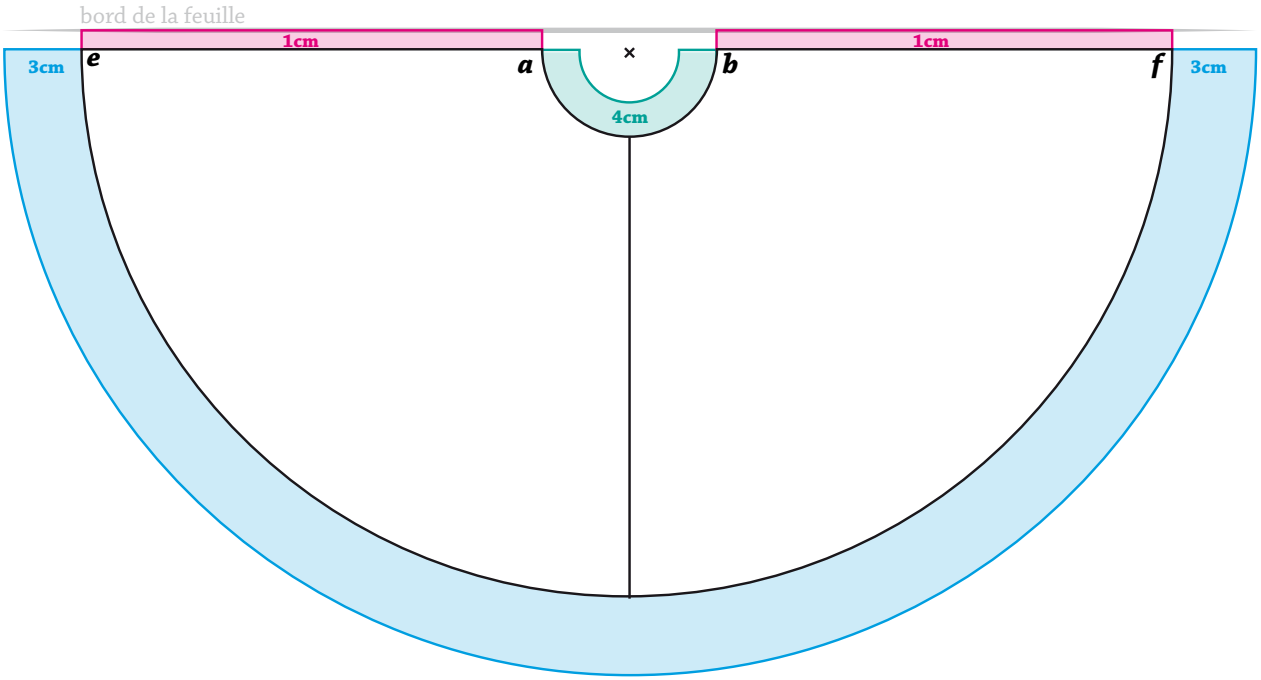

6. Et voilà, le patron est terminé ! Il ne reste plus qu'à le découper et à le reproduire une seconde fois..

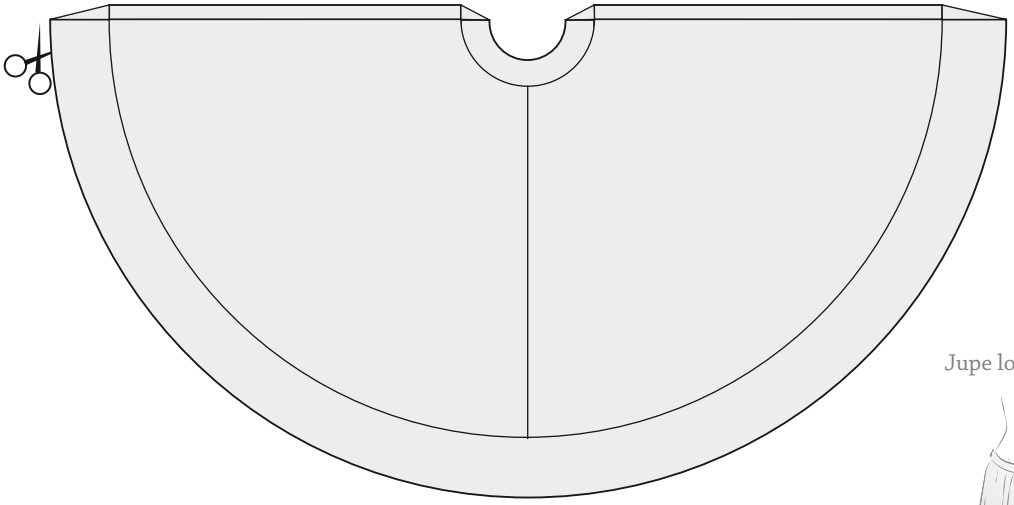

Jupe longue évasée

©Lexie Mermaid - Mars 2020

Étape 3 : La couture

1. Maintenant que votre patron est terminé, vous pouvez déterminer la quantité de tissu dont vous avez besoin. Gardez en tête que votre patron représente uniquement la moitié de votre jupe. Il faudra donc suffisamment de tissu pour deux fois ce patron.
À noter qu'en général, les tissus font 1m50 de hauteur.

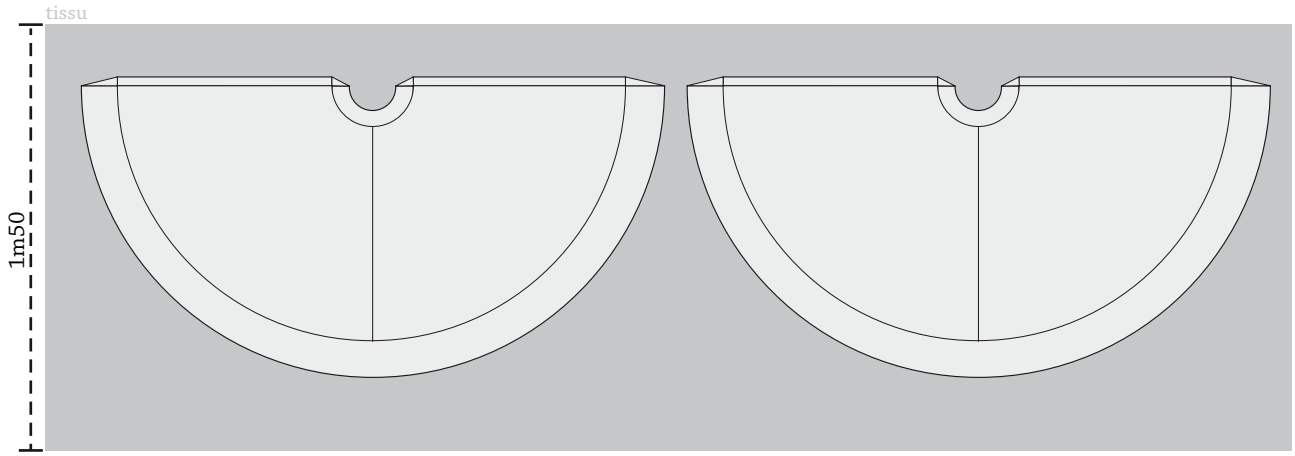

2. Épingler les deux patrons sur le tissu et découer le contour

* CONSEIL *
Si vous décidez d'utiliser des tissus transparent, vous pouvez superposer deux ou trois couches pour un rendu plus couture et vaporeux.

3. Si vous possédez une surjeteuse, faites un surjet sur tous les bords.

4. Cest le moment de décider si vous allez laisser les côtés ouverts (type danse orientale) ou les fermer.
- **ouvert** : faire une petite entaille à 8 cm du haut de la jupe. Épingler puis coudre les deux pans de jupe par les côtés sur 8cm à partir du haut.

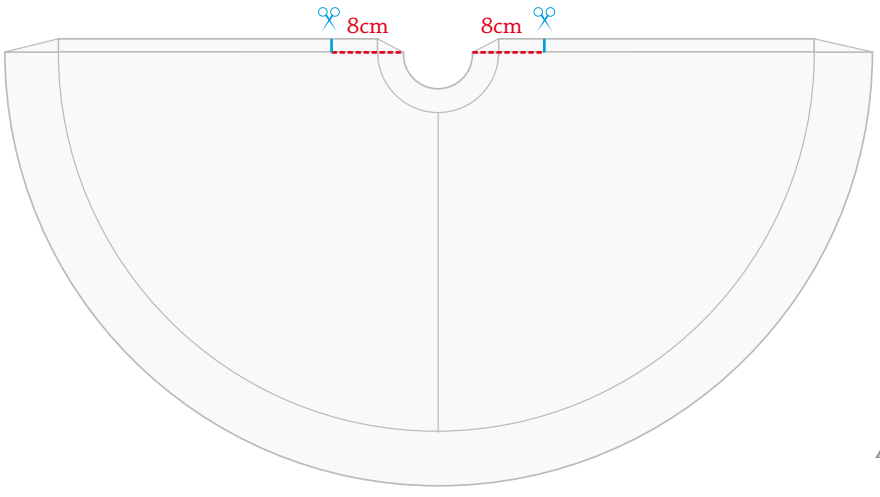

Jupe longue évasée

©Lexie Mermaid - Mars 2020

Étape 3 : La couture (suite)

4 (suite «ouvert»)
Pour la finition du reste de la longueur, créer un petit roulotté à la main ou à la machine.

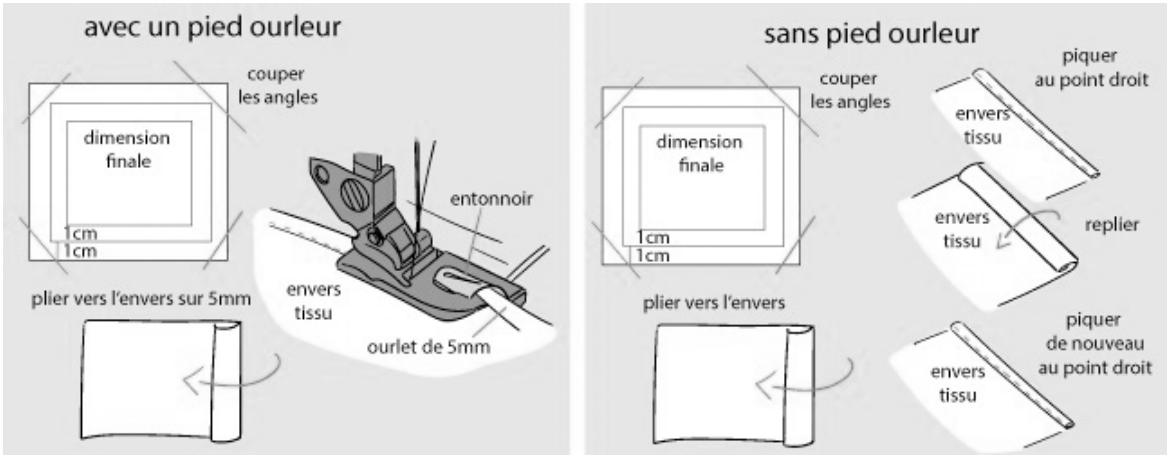

4 (suite)
- **fermé** : épingler puis coudre les deux pans de jupe par les côtés sur toute la longueur.

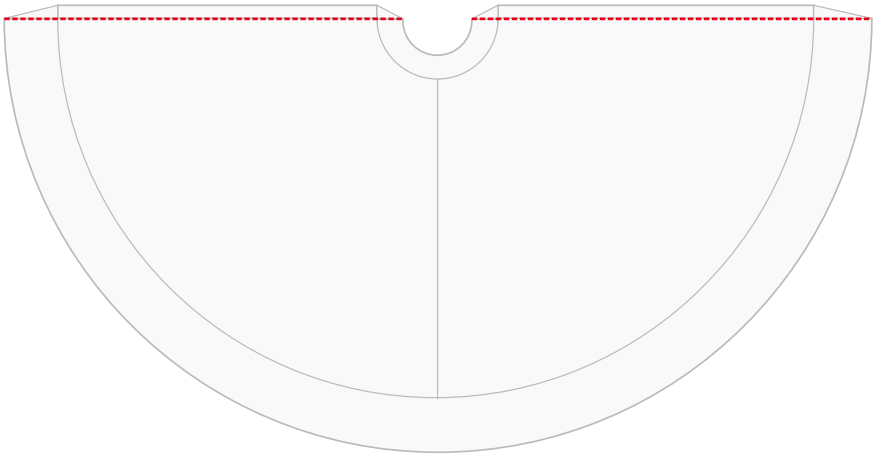

5. Prendre un élastique (épaisseur 3cm) correspondant à la mesure de votre contour hanches (A) relevé à l'étape 1 + 2cm.
L'épingler de façon à le fermer en cercle en laissant 1cm de marge de chaque côté.

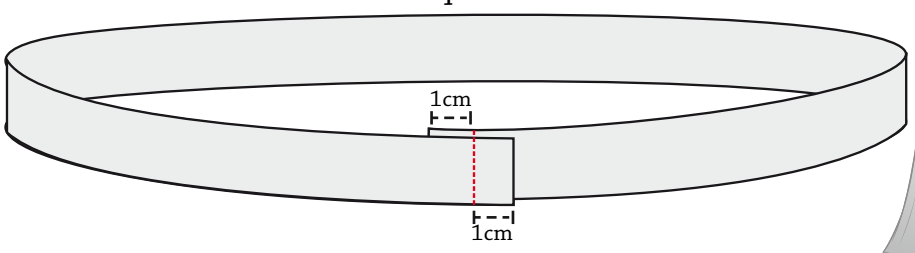

Jupe longue évasée

©Lexie Mermaid - Mars 2020

Étape 3 : La couture (suite)

6. Intégrer l'élastique au haut de la jupe. Vous verrez que le tissu de la jupe va froisser puisque le tissu se sera détendu. C'est tout à fait normal. Procédez en deux fois (le devant et ensuite le dos pour les 3 étapes suivantes) :

- poser l'élastique juste sous la courbe de base des hanches (courbe ***ab***)
- rabattre les 4cm de marge sur l'élastique
- épingler et coudre la coulisse dans laquelle l'élastique restera.

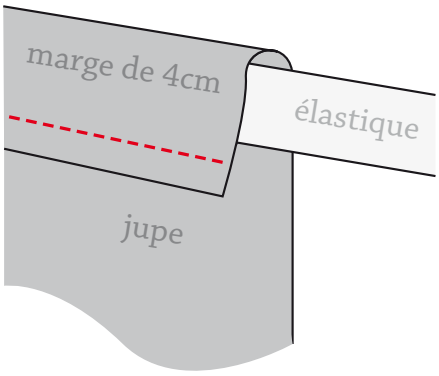

vue en coupe

7. Il ne reste plus quà créer la finition du bas de la jupe.

Deux options au choix :

- un roulotté à la main ou à la machine

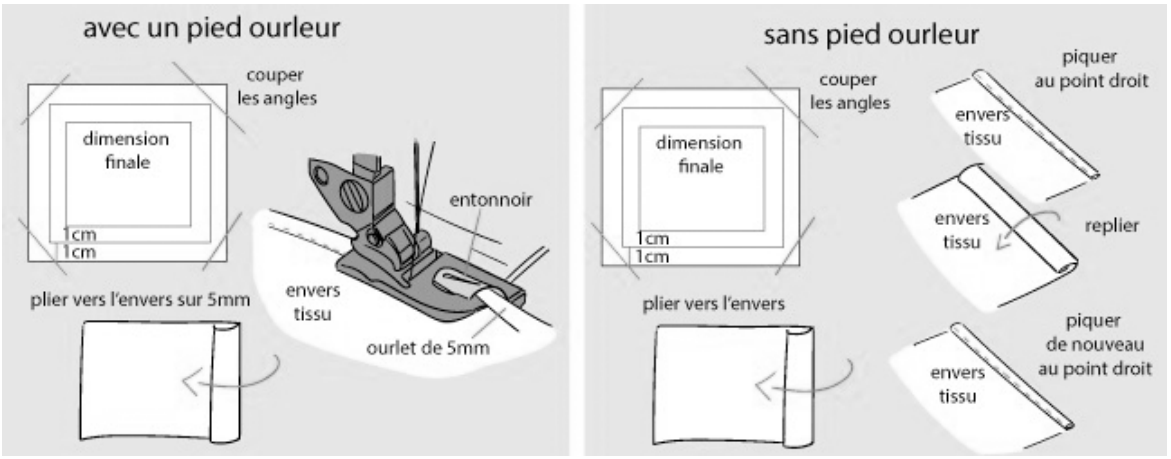

- un ourlet : rabattre le tissu en suivant la courbe ***ef***, épingler et coudre.

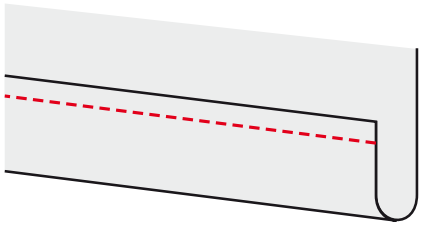

- un surjet à l'aide d'une surjeteuse pour ceux qui en ont

Jupe longue évasée

©Lexie Mermaid - Mars 2020

Mermaid # LOCKDOWN

Étape 3 : La couture (suite)

Et voilà, la base de votre jupe est prête ! Vous pouvez maintenant y ajouter tous les éléments décoratifs que vous souhaitez !

N'hésitez pas à partager vos créations avec le hashtag

#mermaidlockdown

pour être identifiés dans les prochaines stories de Lexie Mermaid !

J'ai hâte de voir le résultat !

Prenez soin de vous et surtout RESTEZ CHEZ VOUS !
Bisous bulles

©Lexie Mermaid - Mars 2020